601 Изолятор шинный (М5)

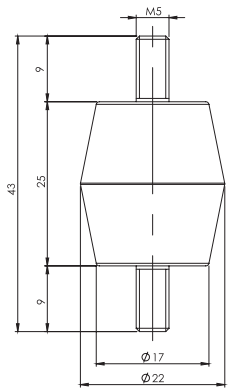

602 Изолятор шинный (М6)

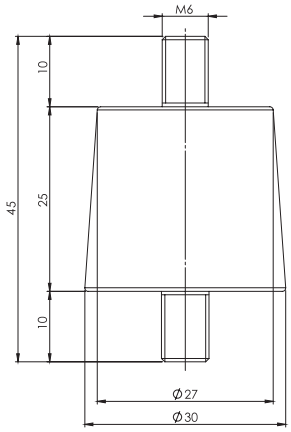

603 Изолятор шинный (М8)

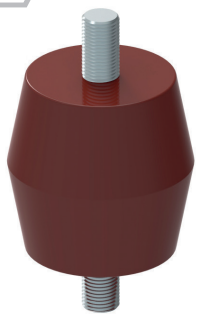

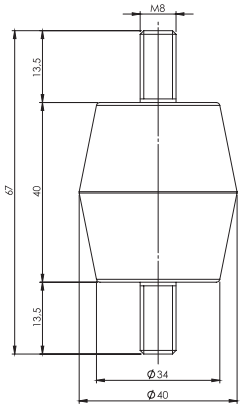

604 Изолятор шинный (М10)
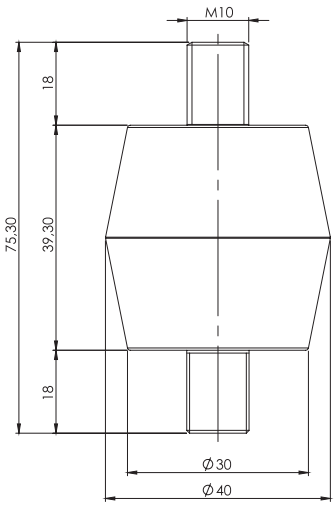
МАТЕРИАЛ	
Полиэстер армированный стекловолокном	
БОЛТ	Сталь
ГАЙКА	Латунь