ЗАМОК ПРИЖИМНОЙ | 012.V1-V3

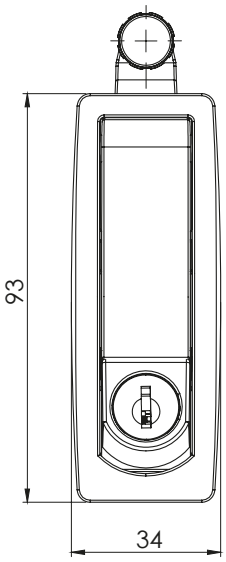

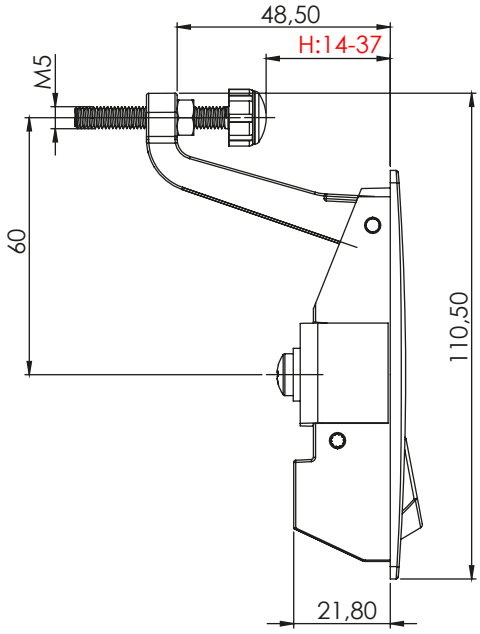

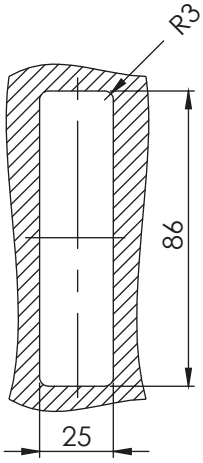

Посадочное отверстие

Версия 1 и 3 - длинный рычаг

(H) регулировка размера от 14 до 37мм

ЗАМОК ПРИЖИМНОЙ | 012.V2-V4

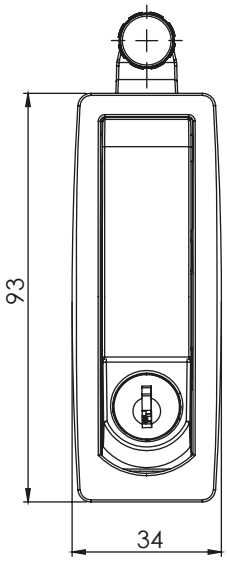

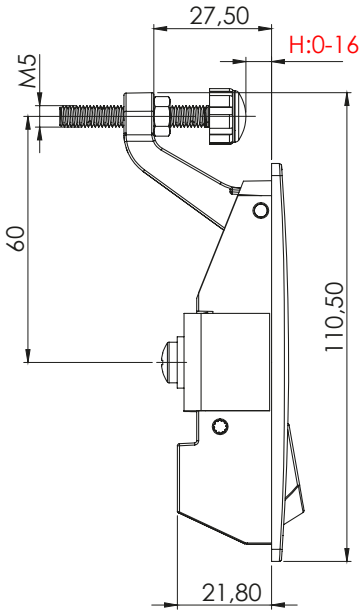

Версия 2 и 4 - короткий рычаг

(H) регулировка размера от 0 до 16мм

Материал	Версия	Тип цилиндра	Код
ЦАМ, чёрный цвет	1	С один. ключ.1333	012.V1
	3	Без запирания	012.V3
	2	С один. ключ.1333	012.V2
	4	Без запирания	012.V4

* Все размеры указаны в миллиметрах