ЗАМОК ПОДЪЕМНО-ПОВОРОТНЫЙ | 030.V1

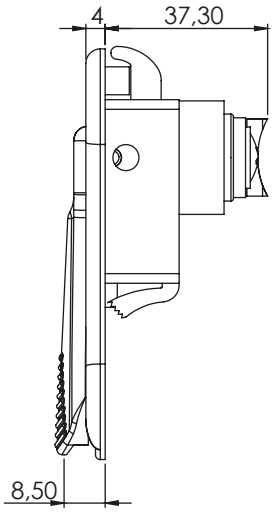

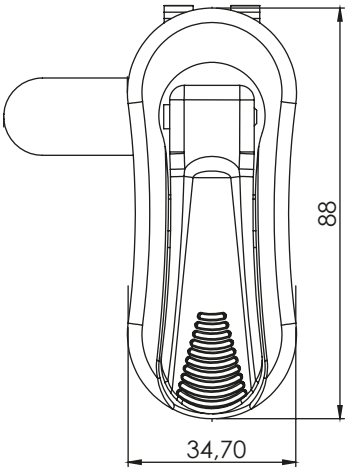

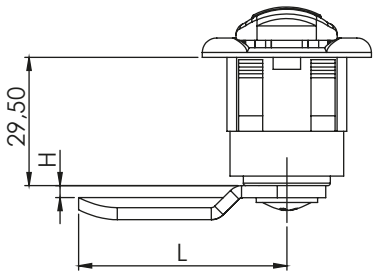

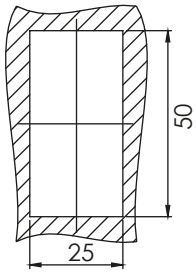

Посадочное отверстие

Материал	Код
Полиамид, чёрный Язык: сталь, оцинкованный	030.V1

* Все размеры указаны в миллиметрах

* При оформлении заказа данного замка, указать код языка отдельно

ЗАМОК ПОДЪЕМНО-ПОВОРОТНЫЙ | 021

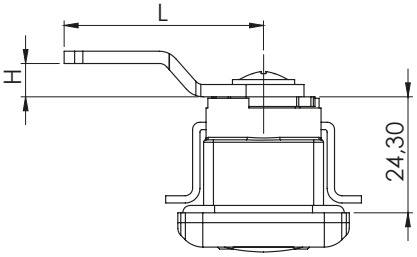

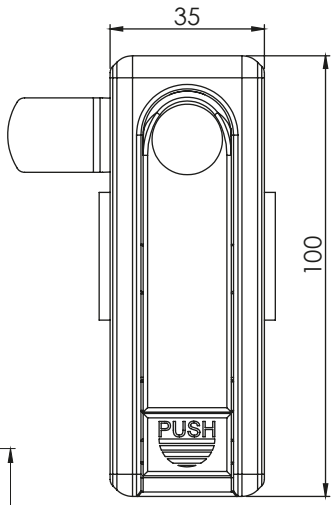

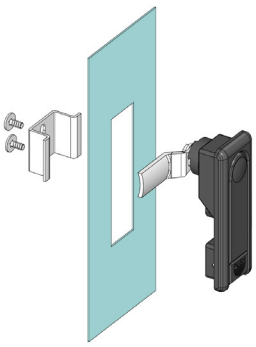

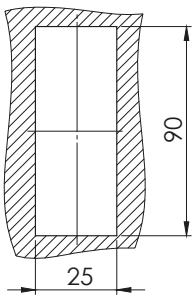

Посадочное отверстие

Материал	Код
Полиамид, чёрный	021

* Все размеры указаны в миллиметрах

* При оформлении заказа данного замка, указать код языка отдельно

ЯЗЫКИ											
	КОД	011	013	014	016	029	056	057	062	065	034
	H	8	0	4	0	-10	4	5	-6	5	0
	L	50	44	42	54	48	52	77	52	85	36