008 | ЗАМОК РУЧКА

IP65 | L / R

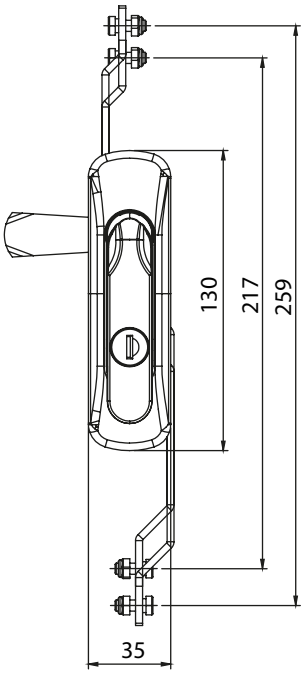

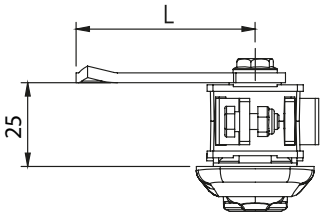

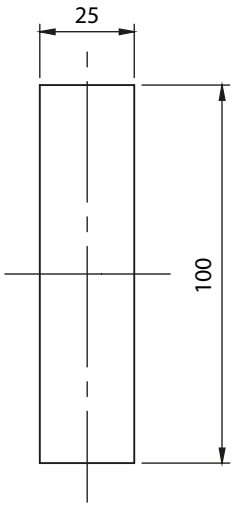

Посадочное отверстие

Вариант с механизмом для тяг

008-1 | ЗАМОК РУЧКА

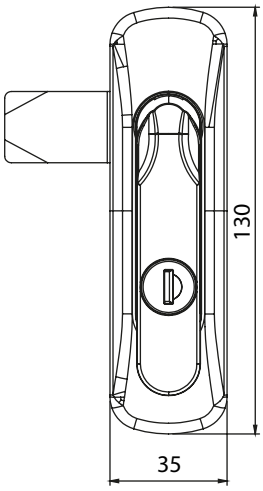

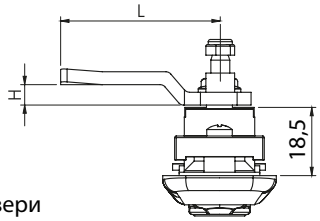

Вариант для языков
с 3-точечным запиранием

Материал	Тип цилиндра	008 / с механизмом для тяг		008-1 / с языком с 3-точечным запиранием	
		Код Ручка /Хром	Код Ручка /Чёрная	Код Ручка /Хром	Код Ручка /Чёрная
Корпус: ПА, чёрный Ручка: ПА, чёрный	Одн. секрет. 1333	-	008.2.22.03	-	008-1.2.22.03
	Разная секрет.	-	008.2.22.02	-	008-1.2.22.02
Корпус: ПА, чёрный Ручка: ЦАМ	Одн. секрет. 1333	008.2.11.03	008.2.12.03	008-1.2.11.03	008-1.2.12.03
	Разная секрет.	008.2.11.02	008.2.12.02	008-1.2.11.02	008-1.2.12.02

* Все размеры указаны в миллиметрах

* При оформлении заказа данного замка, указать код языка отдельно

ЯЗЫКИ

КОД	01	02	05	06	07	08	09	010	019	043	044	045	046	086
H	14	24	0	16	6	12	0	8	0	0	6	4	10	6
L	48	48	46	46	52	50	54	44	64	44	45	43	48	62

ЯЗЫКИ ДЛЯ ТРИ ТОЧЕЧНОГО ЗАПИРАНИЯ

КОД	03	020	053	054	055	064
H	8	0	0	12	4	0
L	49	51	60	54	52	55