КЛЮЧ МАЛОГО РАЗМЕРА | 203-2

Материал	Тип ключа	Код Хром	Код Чёрный цвет
ЦАМ	3мм ДБ	203-2.К1.1	203-2.К1.2
	6мм Треугольник	203-2.К3.1	203-2.К3.2
	6мм Квадрат	203-2.К7.1	203-2.К2.2

*Все размеры указаны в миллиметрах.
* Данный ключ предназначен для замка 237.

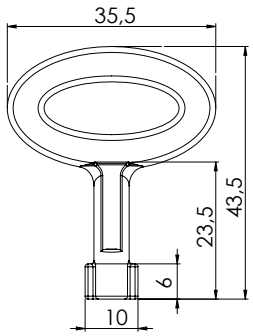

КЛЮЧ | 203-4

Материал	Код Хром
ЦАМ	203-4

*Все размеры указаны в миллиметрах.
* Данный ключ предназначен для замка с сердцевиной “8мм треугольник”

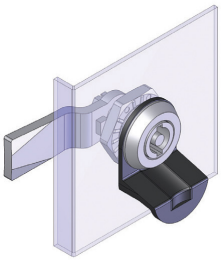

8мм Треугольник

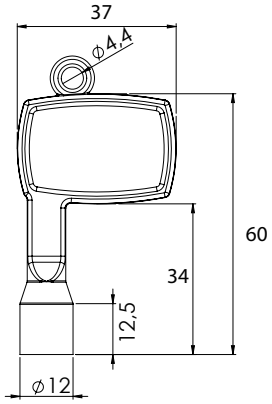

РУЧКА ДЛЯ ЗАМКОВ | 214

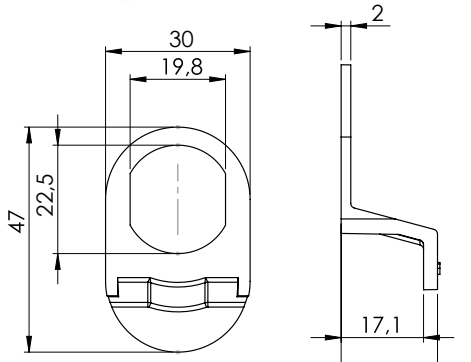

Версия 1

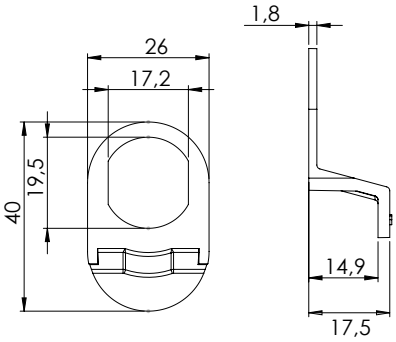

Версия 2

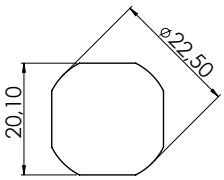

214

Для замков с выше указанным посадочным отверстием

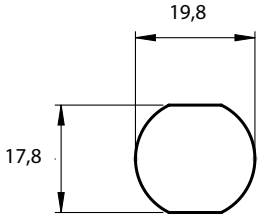

214A

Для замков с выше указанным посадочным отверстием

Материал	Код
Полиамид, чёрный	214
	214A

*Все размеры указаны в миллиметрах.

ЗАГЛУШКА ДЛЯ ЗАМКОВ | 217

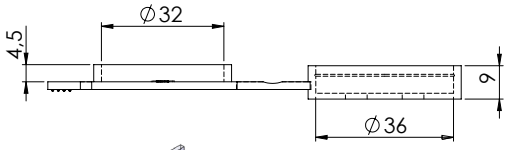

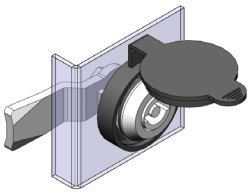

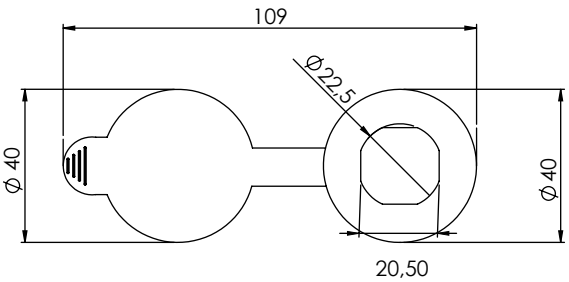

Эластомер, чёрный