РУЧКА ДЛЯ ЯЩИКОВ | 550

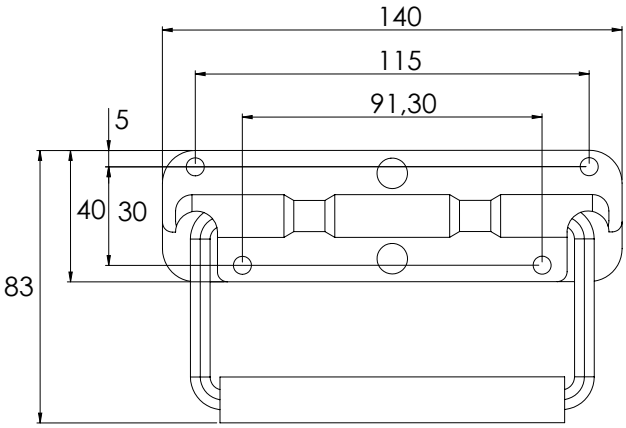

Материал
Оцинкованная сталь, покрытие из ПВХ на рукоятке
Макс. нагрузка: 600N, M5

* Все размеры указаны в миллиметрах.

ВРЕЗНАЯ РУЧКА ДЛЯ ЯЩИКОВ| 551

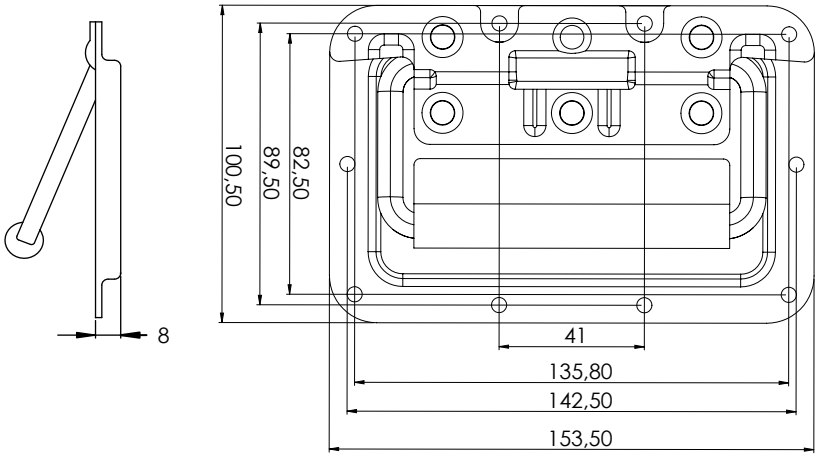

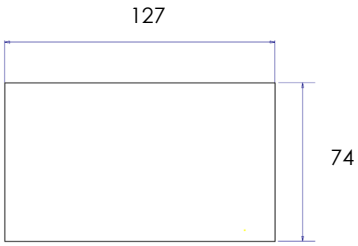

Посадочное отверстие

Материал
Оцинкованная сталь, покрытие из ПВХ на рукоятке
Макс. нагрузка: 600N, M5

* Все размеры указаны в миллиметрах.