ДЕРЖАТЕЛЬ ЭТИКЕТОК | IST

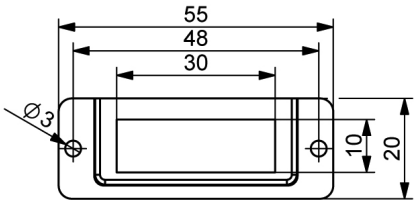

Версия 1

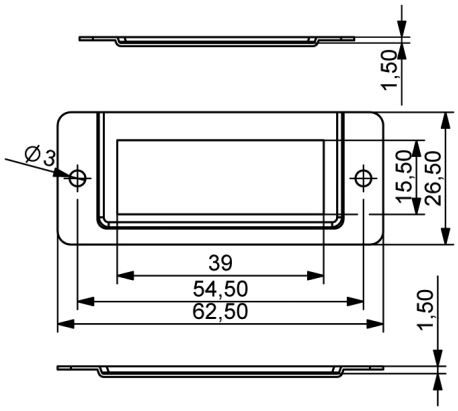

Версия 2

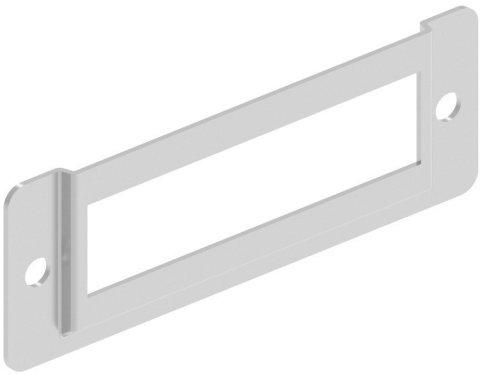

Крепление винтами.

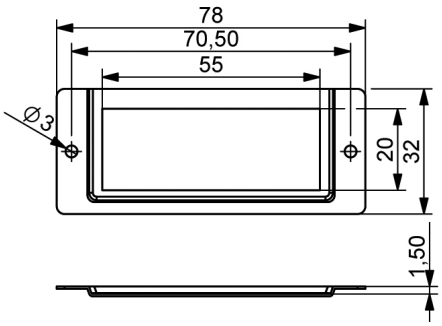

Версия 3

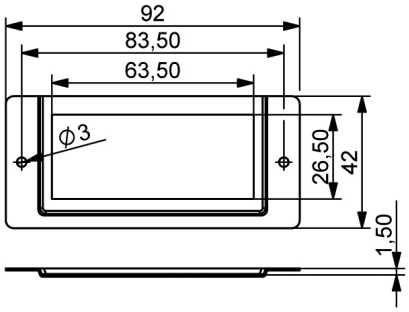

Версия 4

Материал	Версия	Код
Листовая сталь оцинкованная	1	IST-01
	2	IST-02
	3	IST-03
	4	IST-04

*Все размеры указаны в миллиметрах.

АКСЕССУАРЫ

ДЕРЖАТЕЛЬ ТАБЛИЧКИ | 712-714

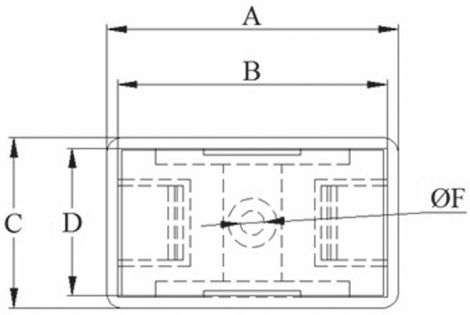

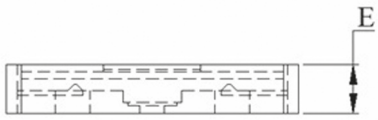

Материал	A	B	C	D	E	F	Код
Корпус: Полиамид Стекло: GPPS Полистирол	30	28	17	15	5	2.5	712
	52	50	17	15	5	2.5	713
	70	68	17	15	5	2.5	714

*Все размеры указаны в миллиметрах.

На самоклеющейся основе,
Возможно крепление и с винтом.